平成26年度　関東中学校剣道大会　女子団体戦　組合せ

平成26年8月9日(土)～10日(日)
於　越谷市立総合体育館

第1試合場

	（赤）		リーグ戦表		（白）	順
A	東京学館浦安中	（千）	―	深川第二中	（東）	1
	深川第二中	（東）	―	小山城南中	（栃）	3
	小山城南中	（栃）	―	東京学館浦安中	（千）	5
B	阿見中	（茨）	―	都田中	（神）	2
	都田中	（神）	―	河口湖南中	（山）	4
	河口湖南中	（山）	―	阿見中	（茨）	6

第2試合場

C	淑徳巣鴨中	（東）	―	甲府城南中	（山）	1
	甲府城南中	（山）	―	菖蒲中	（埼）	3
	菖蒲中	（埼）	―	淑徳巣鴨中	（東）	5
D	横浜大正中	（神）	―	伊勢崎第四中	（群）	2
	伊勢崎第四中	（群）	―	壬生中	（栃）	4
	壬生中	（栃）	―	横浜大正中	（神）	6

第3試合場

	（赤）		リーグ戦表		（白）	順
E	玉穂中	（山）	―	館山第三中	（千）	1
	館山第三中	（千）	―	前橋第一中	（群）	3
	前橋第一中	（群）	―	玉穂中	（山）	5
F	川口青木中	（埼）	―	大田原中	（栃）	2
	大田原中	（栃）	―	結城中	（茨）	4
	結城中	（茨）	―	川口青木中	（埼）	6

第4試合場

G	六角橋中	（神）	―	北本中	（埼）	1
	北本中	（埼）	―	市川一中	（千）	3
	市川一中	（千）	―	六角橋中	（神）	5
H	多摩永山中	（東）	―	茗渓学園中	（茨）	2
	茗渓学園中	（茨）	―	川場中	（群）	4
	川場中	（群）	―	多摩永山中	（東）	6

第5試合場

	（赤）		リーグ戦表		（白）	順
I	潮田中	（神）	―	塩山中	（山）	1
	塩山中	（山）	―	下館中	（茨）	3
	下館中	（茨）	―	潮田中	（神）	5
J	西那須野中	（栃）	―	富山中	（千）	2
	富山中	（千）	―	昭和中	（東）	4
	昭和中	（東）	―	西那須野中	（栃）	6

第6試合場

K	都留第二中	（山）	―	葛飾新宿中	（東）	1
	葛飾新宿中	（東）	―	倉渕中	（群）	3
	倉渕中	（群）	―	都留第二中	（山）	5
L	市川第二中	（千）	―	杉戸中	（埼）	2
	杉戸中	（埼）	―	総和中	（茨）	4
	総和中	（茨）	―	市川第二中	（千）	6

第7試合場

	（赤）		リーグ戦表		（白）	順
M	国士舘中	（東）	―	旭中	（神）	1
	旭中	（神）	―	越谷栄進中	（埼）	3
	越谷栄進中	（埼）	―	国士舘中	（東）	5
N	前橋第七中	（群）	―	美浦中	（茨）	2
	美浦中	（茨）	―	陽南中	（栃）	4
	陽南中	（栃）	―	前橋第七中	（群）	6

第8試合場
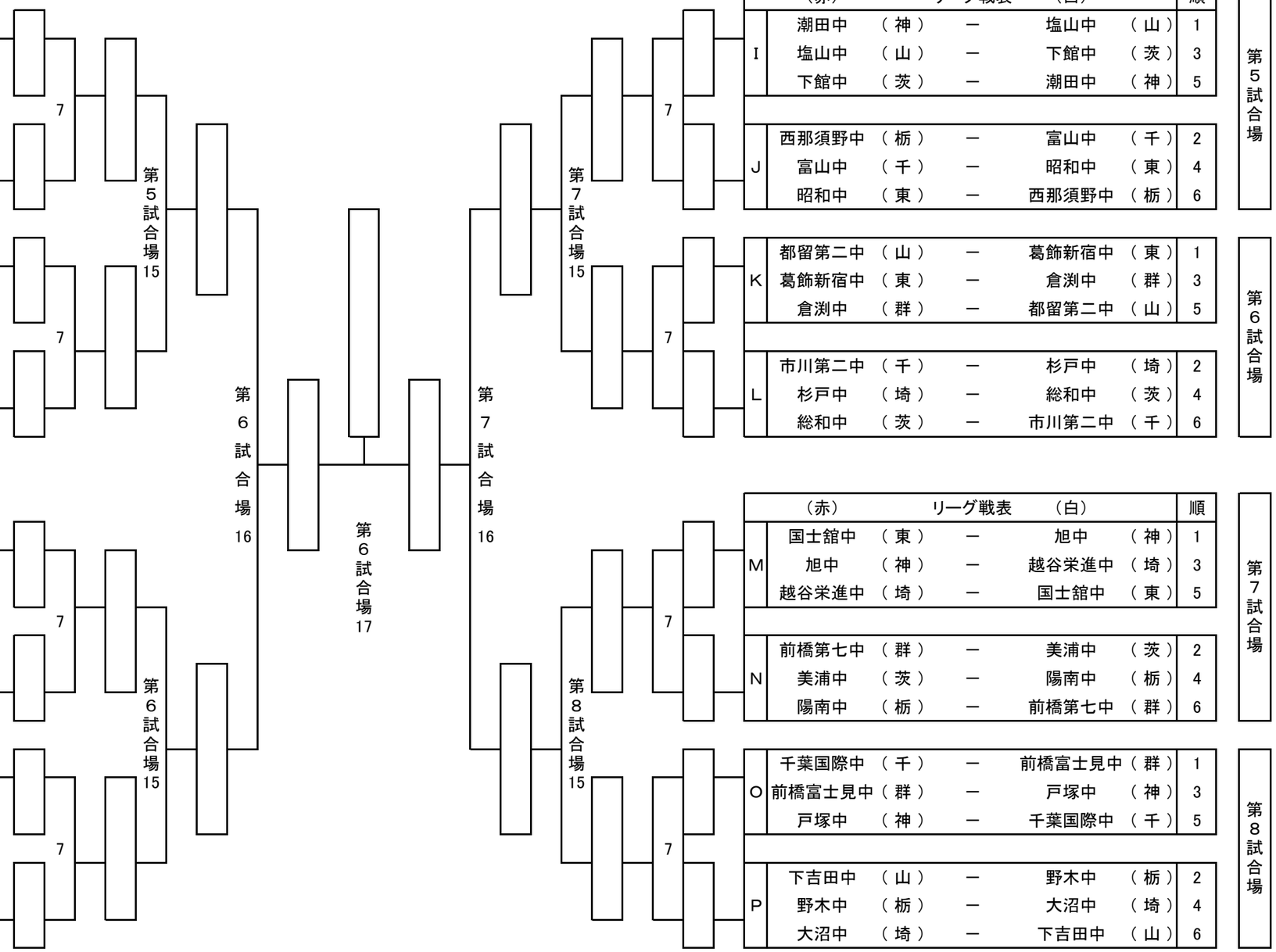
O	千葉国際中	（千）	―	前橋富士見中	（群）	1
	前橋富士見中	（群）	―	戸塚中	（神）	3
	戸塚中	（神）	―	千葉国際中	（千）	5
P	下吉田中	（山）	―	野木中	（栃）	2
	野木中	（栃）	―	大沼中	（埼）	4
	大沼中	（埼）	―	下吉田中	（山）	6