# 第52回埼玉県中学校剣道新人体育大会 兼 第27回県民総合体育大会 第1部 中学校剣道の部
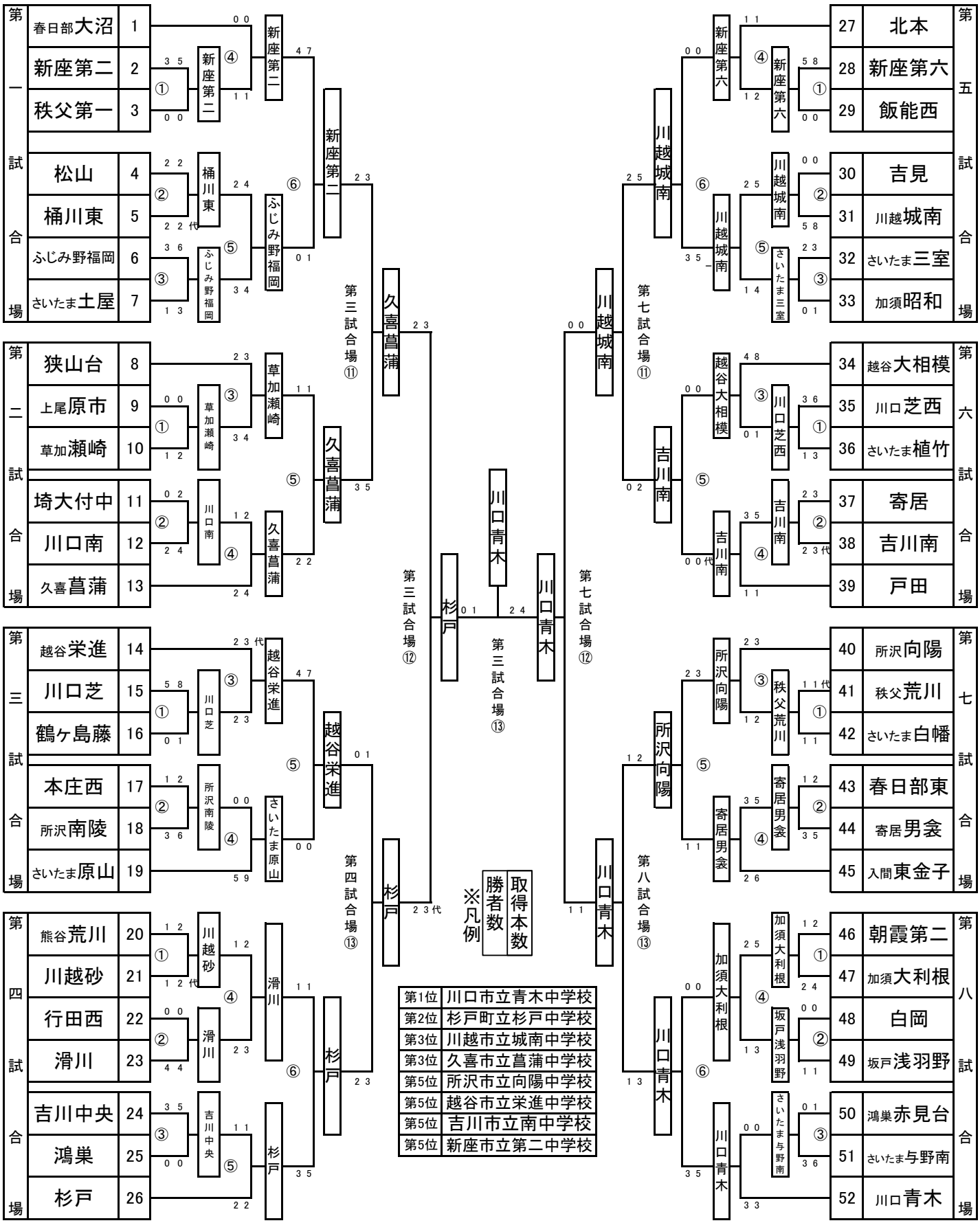
## ※ 女 子 の 部 ※